YA95-001ABC

点線内に名入れデータを作成してください。

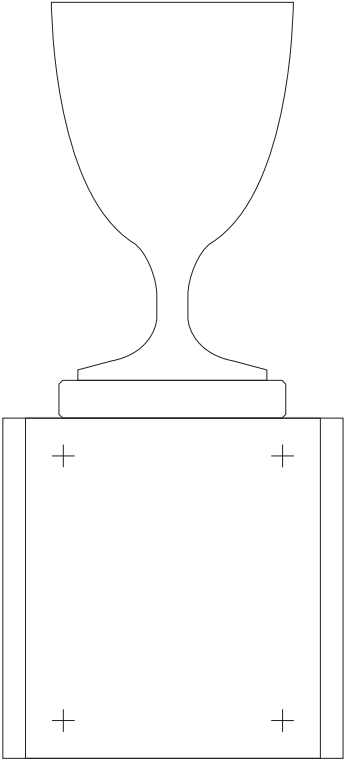

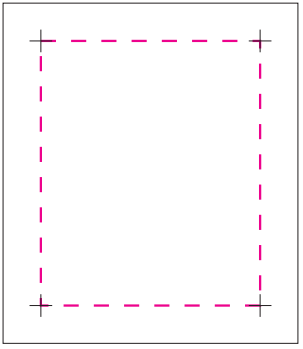

上部パーツ

カップ型